ZESTAWIENIE STOLARKI OKIENNEJ nr 2

OZNACZENIE	ZESTAWIENIE OKIEN ZEWNĘTRZNYCH				
	ON5	ON6 (EI 60)	ON7	ON8 (EI 60)	ON9
SCHEMAT 1:100	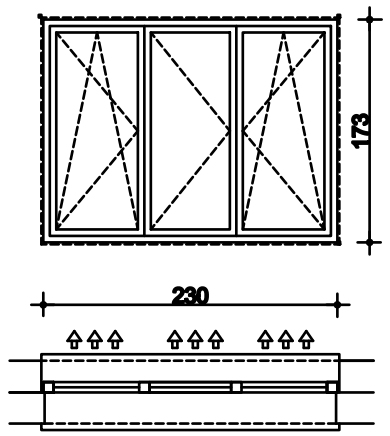	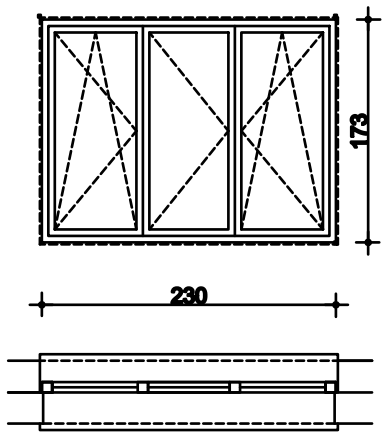	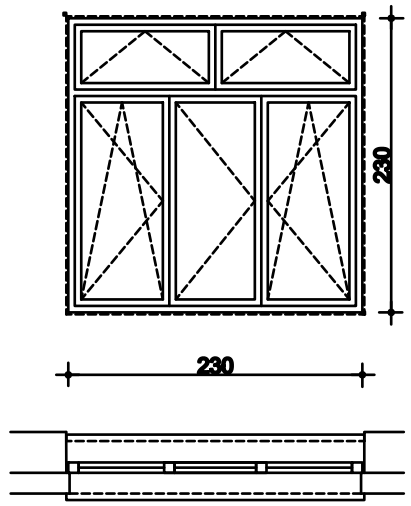	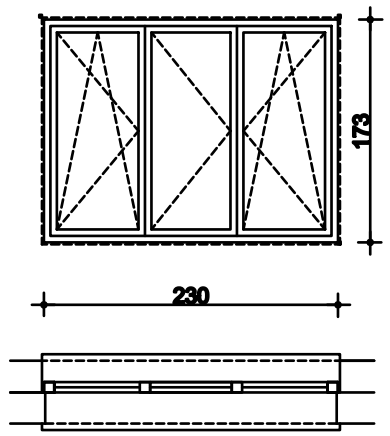	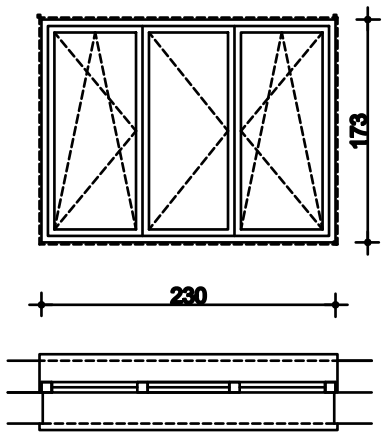
LOKALIZACJA	elewacja północna	elewacja północna	elewacja południowa	elewacja południowa	elewacja południowa
WYMIAR W ŚWIETLE OŚCIEŻNICY S x H [cm]	230 x 173	230 x 173	230 x 230	230 x 173	230 x 173
WYMIAR W ŚWIETLE MURU S x H [cm]	233 x 176	233 x 176	233 x 233	233 x 176	233 x 176
PARTER	-	-	6	-	-
1 PIĘTRO	-	-	-	1	12
2 PIĘTRO	-	-	-	1	12
3 PIĘTRO	-	-	-	1	28
4 PIĘTRO	-	-	-	1	28
5 PIĘTRO	-	-	-	1	28
6 PIĘTRO	-	1	-	1	28
7 PIĘTRO	-	1	-	1	28
8 PIĘTRO	-	1	-	1	28
9 PIĘTRO	2	2	-	-	29
RAZEM	2	5	6	8	221
MATERIAŁ	aluminium	aluminium	PCV	aluminium	PCV
UWAGI	okno zewnętrzne w miejsce istniejącego o tych samych wymiarach, aluminiowe z profili ciepłych, okna wyposażone w siłownik do napowietrzania, zintegrowane z systemem SSP otwierające je w przypadku wykrycia pożaru, min.pow.czynna A=1,38m2, kwatery uchylne, szkło bezpieczne, kolor złoty dąb - dopasować do istniejącej stolarki,	okno zewnętrzne w miejsce istniejącego o tych samych wymiarach, aluminiowe z profili ciepłych, okno o odporności ogniowej EI 60, kwatery uchylne, szkło bezpieczne, kolor złoty dąb - dopasować do istniejącej stolarki,	okno zewnętrzne w miejsce istniejącego o tych samych wymiarach, PCV , kwatera rozwieralna zgodnie ze schematem, kolor złoty dąb od zewnątrz i biale od wewnatrz - dopasować do istniejącej stolarki, współczynnik przenikania ciepła okna $U_{(MAX)}$=0,9 [W/M^2*K] okna o zmniejszonym współczynnika przenikania promieniowania słonecznego	okno zewnętrzne w miejsce istniejącego o tych samych wymiarach, aluminiowe z profili ciepłych, okno o odporności ogniowej EI 60, kwatery uchylne, szkło bezpieczne, kolor złoty dąb - dopasować do istniejącej stolarki, okna o zmniejszonym współczynnika przenikania promieniowania słonecznego	okno zewnętrzne w miejsce istniejącego o tych samych wymiarach, PCV , kwatera rozwieralna zgodnie ze schematem, kolor złoty dąb od zewnątrz i biale od wewnatrz - dopasować do istniejącej stolarki, współczynnik przenikania ciepła okna $U_{(MAX)}$=0,9 [W/M^2*K] okna o zmniejszonym współczynnika przenikania promieniowania słonecznego

Wszystkie wymiary (przed zamówieniem) sprawdzić w naturze. Przed zamówieniem uzyskać akceptację Inwestora.